52242

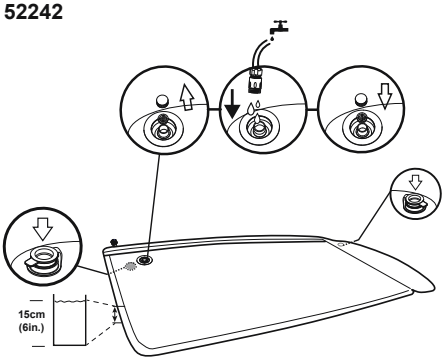

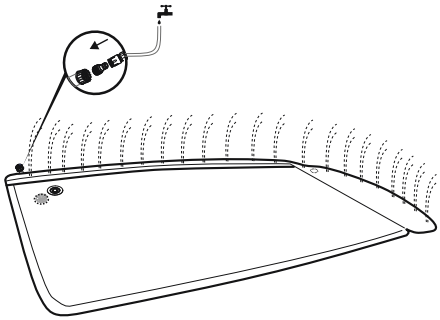

OWNER'S MANUAL

PLEASE READ THESE INSTRUCTIONS CAREFULLY BEFORE USING THIS PRODUCT.
WARNING
- Only for domestic use.
- Only for outdoor use.
- Children can drown in very small amounts of water. Drain the water when not in use. Do not install the product over concrete, asphalt or any other hard surface.
- Place the product on a level surface at least 2m from any structure or obstruction such as a fence, garage, house, overhanging branches, laundry lines or electrical wires.
- The ground must be cleared of all objects and debris including stones and twigs.
- Recommend the user's back be facing the sun when playing.
- Keep assembly and installation instruction for future reference.
- Children should be supervised at all times.
- For children older than 3 years of age.
- Adult assembly required.

Cleaning and Maintenance
1. After use, use a damp cloth to gently clean all surfaces.
   Note: Never use solvents or other chemicals that may damage the product.
2. Store in a cool, dry place and out of children's reach.
3. Check the product for damage at the beginning of each season and at regular intervals when in use.

Repair
If a chamber is damaged use the provided repair patch.
1. Completely drain the product.
2. Clean and dry the damaged area.
3. Apply the provided repair patch and smooth out any air bubbles.

MANUEL DE L'UTILISATEUR

LIRE ATTENTIVEMENT CES INSTRUCTIONS AVANT D'UTILISER CE PRODUIT.
ATTENTION
- Réservé à un usage familial.
- À n'utiliser qu'à l'extérieur.
- Les enfants peuvent se noyer dans de très faibles quantités d'eau. Videz l'eau quand vous ne l'utilisez pas. N'installez pas le produit sur une surface en béton, en bitume ou toute autre surface dure.
- Placez le produit sur une surface à niveau à au moins 2 m de toute structure ou de tout obstacle comme une clôture, un garage, une maison, des branches pendantes, des fils à linge ou des câbles électriques.
- Il faut libérer le sol de tous les objets et débris, y compris les pierres et les petites branches.
- Il est recommandé d'être dos au soleil quand on joue.
- Conservez les instructions de montage et d'installation pour pouvoir les consulter plus tard en cas de besoin.
- Il faut toujours surveiller les enfants.
- Pour les enfants de plus de 3 ans.
- Le montage doit être effectué par un adulte.

Nettoyage et entretien
1. Après l'utilisation, utilisez un chiffon humide pour nettoyer délicatement toutes les surfaces.
   Remarque: N'utilisez jamais de solvants ou d'autres produits chimiques qui pourraient endommager le produit.
2. Rangez dans un endroit sec et frais, et hors de portée des enfants.
3. Contrôlez le produit pour voir s'il est endommagé à chaque début de saison et à des intervalles réguliers pendant son utilisation.

Réparation
Si un boudin est endommagé, utilisez la rustine fournie avec.
1. Videz complètement le produit.
2. Nettoyez et séchez la zone endommagée.
3. Appliquez la rustine fournie avec et éliminez toutes les bulles d'air.

AUFBAUANLEITUNG

BITTE LESEN SIE DIESE ANLEITUNG VOR DER BENUTZUNG DES PRODUKTES SORGFÄLTIG DURCH.
ACHTUNG
- Nur für den Hausgebrauch.
- Nur für den Gebrauch im Freien.
- Kinder können in sehr geringen Wassermengen ertrinken. Leeren Sie den Pool, wenn er nicht benutzt wird. Stellen Sie das Produkt nicht auf Beton, Asphalt oder anderen harten Oberflächen auf.
- Stellen Sie das Produkt auf einer ebenen Fläche in mindestens 2 Metern Entfernung von jeglichen Strukturen oder Hindernissen wie Zäunen, Garagen, Häusern, überhängenden Ästen, Wäscheleinen oder Stromleitungen auf.
- Der Untergrund muss frei von jeglichen Objekten und Schmutz sein, hierzu zählen auch Steine und Zweige.
- Beim Spielen möglichst den Rücken zur Sonne halten.
- Die Montage- und Installationsanleitung zum Nachschlagen aufbewahren.
- Kinder sollten stets beaufsichtigt werden.
- Geeignet für Kinder ab einem Alter von 3 Jahren.
- Montage nur durch Erwachsene.

Reinigung und Wartung
1. Nach dem Gebrauch ein feuchtes Tuch zur schonenden Reinigung aller Oberflächen benutzen.
   Hinweis: Niemals Lösungsmittel oder anderen Chemikalien verwenden, da diese das Produkt schädigen können.
2. Kühl und trocken, sowie außer Reichweite von Kindern lagern.
3. Das Produkt vor jedem Saisonbeginn und im Gebrauch in regelmäßigen Abständen auf Schäden prüfen.

Reparatur
Sollte eine Luftkammer beschädigt sein, verwenden Sie den mitgelieferten Reparaturflicken.
1. Entleeren Sie das Produkt vollständig.
2. Reinigen und trocknen Sie den beschädigten Bereich.
3. Bringen Sie den mitgelieferten strapazierfähigen Reparaturflicken an und streichen Sie alle Luftblasen unter dem Flicken aus.

MANUALE D'USO

LEGGERE ATTENTAMENTE LE ISTRUZIONI PRIMA DI UTILIZZARE IL PRODOTTO.
AVVERTENZA
- Solo per uso domestic.
- Solo per uso esterno.
- I bambini possono affogare anche nell'acqua bassa. Svuotare la piscina quando non viene utilizzata. Non installare il prodotto su fondi di cemento, asfalto o altre superfici dure.
- Posizionare il prodotto su una superficie piana almeno 2 m distante da qualsiasi struttura o ostacolo come una barriera, un garage, una casa, rami sporgenti, corde per il bucato o cavi elettrici.
- Il sottofondo deve essere privo di oggetti e detriti (ad es. sassi o rametti).
- Si consiglia di rivolgere le spalle al sole mentre si gioca.
- Per consultazioni future, conservare le istruzioni per il montaggio e l'installazione.
- I bambini devono essere sempre sotto la supervisione di un adulto.
- Non adatto ai bambini di età inferiore a 3 anni.
- Il montaggio deve essere effettuato da un adulto.

Pulizia e manutenzione
1. Al termine dell'utilizzo, pulire la vaschetta con un panno umido.
   Nota: non utilizzare mai solventi o altri prodotti chimici che potrebbero danneggiarla.
2. Riporre il prodotto in un luogo fresco e asciutto, lontano dalla portata dei bambini.
3. All'inizio della stagione estiva e a intervalli regolari durante l'utilizzo, controllare che la vaschetta non sia danneggiata.

Riparazione
Se una camera d'aria si danneggia, adoperare la toppa di riparazione fornita.
1. Svuotare completamente il prodotto.
2. Pulire e asciugare l'area danneggiata.
3. Applicare la toppa di riparazione in dotazione e sgonfiare eventuali bolle d'aria.

MANUAL DE USO

LEA ESTAS INSTRUCCIONES ATENTAMENTE ANTES DE USAR ESTE PRODUCTO.
ADVERTENCIA
- Solo para uso doméstico.
- Solo para uso en exteriores.
- Los niños se pueden ahogar en muy poca agua. Drene el agua cuando no se vaya a utilizar el producto. No instale el producto sobre hormigón, asfalto u otras superficies duras.
- Coloque el producto en una superficie nivelada y a una distancia de por lo menos 2 metros de cualquier estructura u obstáculo, como vallas, garajes, casas, ramas colgantes, cuerdas de tender o cableado eléctrico.
- El suelo debe estar libre de objetos y suciedad, lo que incluye piedras o ramas.
- Recomiende a los usuarios que se pongan de espaldas al sol mientras juegan.
- Conserve las instrucciones de montaje e instalación para futuras consultas.
- Los niños deben estar siempre bajo la supervisión de un adulto.
- Para mayores de 3 años.
- Se requiere montaje por parte de un adulto.

Limpieza y mantenimiento
1. Después del uso, use un paño limpio para frotar suavemente la superficie.
   Nota: No use nunca disolventes u otros productos químicos que podrían dañar el producto.
2. Guarde el producto en un lugar fresco, seco y fuera del alcance de los niños.
3. Compruebe si el producto está dañado al principio de cada estación y a intervalos regulares cuando lo use.

Reparación
Si se ha dañado una cámara, use el parche de reparación suministrado.
1. Drene completamente el producto.
2. Limpie y seque el área dañada.
3. Aplique el parche de reparación suministrado y elimine cualquier burbuja de aire.

GEBRUIKSAANWIJZINGEN

LEES DEZE INSTRUCTIES AANDACHTIG VOORALEER HET PRODUCT TE GEBRUIKEN.
WAARSCHUWING
- Uitsluitend voor huishoudelijk gebruik.
- Uitsluitend voor gebruik buitenshuis.
- Kinderen kunnen verdrinken in kleine hoeveelheden water. Laat het water wegvloeien wanneer het niet in gebruik is. Plaats het product niet op beton, asfalt of een ander hard oppervlak.
- Plaats het product op een waterpas oppervlak op minstens 2m afstand van elke structuur of obstructie zoals een omheining, garage, huis, overhangende takken, waslijnen of elektrische draden.
- De grond moet vrij zijn van alle objecten en afval, inbegrepen stenen en twijgen.
- Aanbevolen om rug naar de zon gekeerd te hebben tijdens het spelen.
- Bewaar de montage- en installatie-instructies voor toekomstige referentie.
- Kinderen moeten altijd onder toezicht staan.
- Voor kinderen ouder dan 3 jaar.
- Montage enkel door volwassenen.

Reiniging en onderhoud
1. Maak na gebruik alle oppervlakken voorzichtig schoon met een vochtige doek.
   Opm.: Gebruik geen solventen of andere chemische producten die het product kunnen beschadigen.
2. Bewaar op een frisse, droge plaats, buiten het bereik van kinderen.
3. Controleer het product op schade bij de aanvang van elk seizoen en op regelmatige tijdstippen tijdens in de periode van gebruik.

Reparatie
Als een kamer beschadigd is, gebruik de bijgeleverde reparatiepatch.
1. Laat het product volledig leeglopen.
2. Reinig en droog het beschadigde gebied.
3. Breng de bijgeleverde reparatiepatch aan en verwijder alle luchtbellen.

BRUGERMANUAL

LÆS OMHYGGELIGT INSTRUKTIONERNE INDEN PRODUKTET ANVENDES.
ADVARSEL
- Kun til privat brug.
- Kun til udendørs brug
- Børn kan drukne selv i meget små vandmængder.
- Tøm bassinet, når det ikke er i brug. Opstil ikke produktet på beton, asfalt eller en anden hård overflade
- Anbring produktet på en jævn og vandret lade i en afstand på mindst 2 meter fra bygninger eller forhindringer som hegn, garager, huse, overhængende grene, tørresnore eller elledninger.
- Jorden skal være fri for alle genstande og affald, også sten og grene.
- Anbefal at have ryggen mod solen under leg.
- Behold monterings- og installationsvejledningen til senere brug.
- Børn skal hele tiden være under opsyn.
- Til børn, der er ældre end 3 år.
- Voksne skal forestå samlingen.

Rengøring Og Vedligeholdelse
1. Efter brug rengøres alle overfladerne nænsomt med en fugtig klud.
   BEMÆRK: Brug aldrig opløsningsmidler eller andre kemikalier, som kan beskadige produktet.
2. Opbevares på et køligt, tørt sted utilgængeligt for børn.
3. Undersøg produktet for beskadigelser i begyndelsen af hver sæson og med jævne mellemrum, når produktet er i brug.

Reparation
Hvis der går hul på et kammer, anvendes den medfølgende reparationslap.
1. Tøm produktet helt for vand.
2. Rens og tør det beskadigede område.
3. Påsæt den medfølgende reparationslap og udglat eventuelle luftblærer.

MANUAL DO UTILIZADOR

POR FAVOR, LEIA ATENTAMENTE ESTAS INSTRUÇÕES ANTES DE UTILIZAR O PRODUTO.
ATENÇÃO
- Apenas para uso doméstico.
- Apenas para utilização em exterior.
- As crianças podem afogar-se em pequenas quantidades de água. Esvazie a piscina quando esta não estiver a ser utilizada. Não instale o produto sobre cimento, asfalto ou qualquer outra superfície dura.
- Coloque o produto sobre uma superfície nivelada a uma distância mínima de 2m de qualquer estrutura ou obstrução como uma vedação, garagem, casa, ramos, cordas da roupa ou fios eléctricos.
- O solo deve ser limpo de todos os objectos e detritos, incluindo pedras e ramos.
- Recomendamos que o utilizador se coloque de costas para o sol durante a utilização.
- Guarde as instruções de montagem e instalação para referência futura.
- As crianças devem ser supervisionadas a todo o momento.
- Para crianças de idade superior a 3 anos.
- É necessária montagem por um adulto.

Limpeza e Manutenção
1. Após o uso, usar um pano húmido para limpar cuidadosamente todas as superfícies.
   Nota: Nunca utilizar solventes ou outros químicos que possam danificar o produto.
2. Guarde-o num local fresco e seco, fora do alcance das crianças.
3. Verificar se o produto apresenta danos no início de cada época e em intervalos regulares durante o seu uso.

Reparação
Se uma câmara estiver danificada, utilize o remendo de reparação fornecido.
1. Esvazie totalmente o produto.
2. Limpe e seque a área danificada.
3. Aplique o remendo de reparação fornecido e alise quaisquer bolhas de ar.

ΕΓΧΕΙΡΙΔΙΟ ΙΔΙΟΚΤΗΤΗ

ΔΙΑΒΑΣΤΕ ΠΡΟΣΕΚΤΙΚΑ ΑΥΤΕΣ ΤΙΣ ΟΔΗΓΙΕΣ ΠΡΙΝ ΧΡΗΣΙΜΟΠΟΙΗΣΕΤΕ ΑΥΤΟ ΤΟ ΠΡΟΪΟΝ.
ΠΡΟΕΙΔΟΠΟΙΗΣΗ
- ΜΟΝΟ ΓΙΑ ΟΙΚΙΑΚΗ ΧΡΗΣΗ.
- ΜΟΝΟ ΓΙΑ ΕΞΩΤΕΡΙΚΗ ΧΡΗΣΗ.
- ΤΑ ΠΑΙΔΙΑ ΜΠΟΡΕΙ ΝΑ ΠΝΙΓΟΥΝ ΣΕ ΠΟΛΥ ΜΙΚΡΗ ΠΟΣΟΤΗΤΑ ΝΕΡΟΥ. ΑΠΟΣΤΡΑΓΓΙΖΕΤΕ ΤΟ ΝΕΡΟ ΟΤΑΝ ΔΕΝ ΕΙΝΑΙ ΣΕ ΧΡΗΣΗ. ΜΗΝ ΤΟΠΟΘΕΤΕΙΤΕ ΤΟ ΠΡΟΪΟΝ ΠΑΝΩ ΑΠΟ ΤΣΙΜΕΝΤΟ, ΑΣΦΑΛΤΟ Η ΟΠΟΙΑΔΗΠΟΤΕ ΑΛΛΗ ΣΚΛΗΡΗ ΕΠΙΦΑΝΕΙΑ.
- ΤΟΠΟΘΕΤΗΣΤΕ ΤΟ ΠΡΟΪΟΝ ΣΕ ΜΙΑ ΕΠΙΠΕΔΗ ΕΠΙΦΑΝΕΙΑ ΤΟΥΛΑΧΙΣΤΟΝ 2μ. ΑΠΟ ΟΠΟΙΑΔΗΠΟΤΕ ΚΑΤΑΣΚΕΥΗ Η ΕΜΠΟΔΙΟ ΟΠΩΣ ΕΝΑΣ ΦΡΑΧΤΗΣ, ΕΝΑ ΓΚΑΡΑΖ, ΕΝΑ ΣΠΙΤΙ, ΥΠΕΡΚΕΙΜΕΝΑ ΚΛΑΔΙΑ, ΣΧΟΙΝΙΑ ΑΠΛΩΜΑΤΟΣ ΡΟΥΧΩΝ Η ΗΛΕΚΤΡΙΚΑ ΚΑΛΩΔΙΑ.
- ΤΟ ΕΔΑΦΟΣ ΠΡΕΠΕΙ ΝΑ ΚΑΘΑΡΙΣΤΕΙ ΑΠΟ ΟΛΑ ΤΑ ΑΝΤΙΚΕΙΜΕΝΑ ΚΑΙ ΤΑ ΥΠΟΛΕΙΜΜΑΤΑ ΣΥΜΠΕΡΙΛΑΜΒΑΝΟΜΕΝΩΝ ΠΕΤΡΩΝ ΚΑΙ ΚΛΑΔΙΩΝ.
- ΣΥΝΙΣΤΑΤΑΙ Η ΠΛΑΤΗ ΤΟΥ ΧΡΗΣΤΗ ΝΑ ΕΙΝΑΙ ΠΡΟΣ ΤΟΝ ΗΛΙΟ ΟΤΑΝ ΠΑΙΖΕΙ.
- ΦΥΛΑΞΤΕ ΤΙΣ ΟΔΗΓΙΕΣ ΣΥΝΑΡΜΟΛΟΓΗΣΗΣ ΚΑΙ ΕΓΚΑΤΑΣΤΑΣΗΣ ΓΙΑ ΜΕΛΛΟΝΤΙΚΗ ΑΝΑΦΟΡΑ.
- ΤΑ ΠΑΙΔΙΑ ΠΡΕΠΕΙ ΠΑΝΤΟΤΕ ΝΑ ΕΠΙΤΗΡΟΥΝΤΑΙ.
- ΓΙΑ ΠΑΙΔΙΑ ΗΛΙΚΙΑΣ ΑΝΩ ΤΩΝ 3 ΕΤΩΝ.
- ΑΠΑΙΤΕΙΤΑΙ ΣΥΝΑΡΜΟΛΟΓΗΣΗ ΑΠΟ ΕΝΗΛΙΚΕΣ.

ΚΑΘΑΡΙΣΜΟΣ ΚΑΙ ΣΥΝΤΗΡΗΣΗ
1. ΜΕΤΑ ΤΗ ΧΡΗΣΗ, ΧΡΗΣΙΜΟΠΟΙΗΣΤΕ ΕΝΑ ΥΓΡΟ ΠΑΝΙ ΓΙΑ ΝΑ ΚΑΘΑΡΙΣΕΤΕ ΑΠΑΛΑ ΟΛΕΣ ΤΙΣ ΕΠΙΦΑΝΕΙΕΣ.
   ΣΗΜΕΙΩΣΗ: ΠΟΤΕ ΜΗ ΧΡΗΣΙΜΟΠΟΙΕΙΤΕ ΔΙΑΛΥΤΕΣ Ή ΆΛΛΑ ΧΗΜΙΚΑ ΠΟΥ ΜΠΟΡΕΙ ΝΑ ΒΛΑΨΟΥΝ ΤΟ ΠΡΟΪΟΝ.
2. ΦΥΛΑΣΣΕΤΕ ΤΟ ΠΡΟΪΟΝ ΣΕ ΕΝΑ ΔΡΟΣΕΡΟ, ΞΗΡΟ ΜΕΡΟΣ, ΟΠΟΥ ΔΕΝ ΤΟ ΦΤΑΝΟΥΝ ΤΑ ΠΑΙΔΙΑ.
3. ΕΛΕΓΞΤΕ ΤΟ ΠΡΟΪΟΝ ΓΙΑ ΒΛΑΒΗ ΣΤΗΝ ΑΡΧΗ ΚΑΘΕ ΕΠΟΧΗΣ ΚΑΙ ΣΕ ΤΑΚΤΙΚΑ ΔΙΑΣΤΗΜΑΤΑ ΚΑΤΑ ΤΗ ΧΡΗΣΗ.

ΕΠΙΣΚΕΥΗ
ΕΑΝ ΕΝΑΣ ΑΕΡΟΘΑΛΑΜΟΣ ΥΠΟΣΤΕΙ ΖΗΜΙΑ, ΠΑΡΑΚΑΛΟΥΜΕ ΝΑ ΧΡΗΣΙΜΟΠΟΙΗΣΕΤΕ ΤΟ ΠΑΡΕΧΟΜΕΝΟ ΕΠΙΡΑΜΜΑ ΕΠΙΣΚΕΥΗΣ.
1. ΑΠΟΣΤΡΑΓΓΙΣΤΕ ΕΝΤΕΛΩΣ ΤΟ ΠΡΟΪΟΝ.
2. ΚΑΘΑΡΙΣΤΕ ΚΑΙ ΣΤΕΓΝΩΣΤΕ ΤΗΝ ΚΑΤΕΣΤΡΑΜΜΕΝΗ ΠΕΡΙΟΧΗ.
3. ΕΦΑΡΜΟΣΤΕ ΤΟ ΠΑΡΕΧΟΜΕΝΟ ΕΠΙΡΑΜΜΑ ΕΠΙΣΚΕΥΗΣ ΚΑΙ ΑΠΟΜΑΚΡΥΝΕΤΕ ΜΕ ΛΕΙΑΝΣΗ ΟΠΟΙΕΣΔΗΠΟΤΕ ΦΥΣΑΛΙΔΕΣ ΑΕΡΑ.

РУКОВОДСТВО ПОЛЬЗОВАТЕЛЯ

ПЕРЕД ИСПОЛЬЗОВАНИЕМ ВНИМАТЕЛЬНО ПРОЧИТАЙТЕ ИНСТРУКЦИЮ.
ВНИМАНИЕ
- Только для бытового применения.
- Только для использования на открытом воздухе.
- Дети могут утонуть даже в очень небольшом количестве воды. Сливайте воду, когда изделие не используется. Не следует устанавливать изделие на бетонную, асфальтовую или иную твердую поверхность.
- Изделие нужно устанавливать на ровной поверхности на расстоянии не менее 2 метров от любых конструкций или препятствий, таких как забор, гараж, дом, нависающие ветки, бельевые веревки и электропровода.
- Поверхность следует очистить от любых предметов и мусора, в том числе от камней и веток.
- При играх рекомендуется, чтобы пользователь находился спиной к солнцу.
- Сохраните инструкции по сборке и установке для дальнейшего использования в справочных целях.
- Дети должны постоянно находиться под наблюдением.
- Для детей в возрасте старше 3 лет.
- Выполнять сборку должны взрослые.

ЧИСТКА И УХОД
1. После использования аккуратно протрите поверхность влажной тряпкой.
   Примечание: Никогда не пользуйтесь растворителями или другими химикатами, которые могут повредить изделие.
2. Храните изделие в прохладном, сухом, недоступном для детей месте.
3. Проверяйте изделие на отсутствие повреждений в начале каждого сезона и регулярно во время него.

Ремонт
В случае повреждения камеры используйте ремонтную заплату, входящую в комплект.
1. Полностью слейте воду из изделия.
2. Очистите и высушите поврежденный участок.
3. Закройте поврежденный участок входящей в комплект ремонтной заплатой и разгладьте ее, не оставляя под ней пузырьков воздуха.

UŽIVATELSKÁ PŘÍRUČKA

PŘED POUŽITÍM VÝROBKU SI NEJPRVE PEČLIVĚ PŘEČTĚTE TYTO POKYNY.
UPOZORNĚNÍ
- Pouze pro domácí použití.
- Pouze pro venkovní použití.
- Děti se mohou utopit i ve velmi malém množství vody. Pokud produkt nepoužíváte, vypusťte jej. Produkt neinstalujte na beton, asfalt ani jiný tvrdý povrch.
- Umístěte produkt na rovný povrch alespoň 2 m od veškerých konstrukcí či překážek, jako jsou ploty, garáže, domy, převislé větve, prádelní šňůry či elektrická vedení.
- Z půdy musíte odstranit všechny objekty a nečistoty, včetně kamenů a větviček.
- Doporučuje se, aby při hře byl uživatel zády ke slunci.
- Montážní a instalační pokyny si uschovejte pro budoucí potřebu.
- Děti musí být neustále pod dohledem.
- Určeno pro děti starší 3 let.
- Montáž musí provádět dospělá osoba.

Čištění a Údržba
1. Po použití vlhkým hadříkem jemně očistěte celý povrch.
   Poznámka: Nikdy nepoužívejte rozpouštědla ani jiné chemikálie, které by mohly výrobek poškodit.
2. Skladujte na chladném, suchém místě mimo dosah dětí.
3. Na začátku každé sezóny a poté v pravidelných intervalech během doby používání výrobku opět zkontrolujte, zda není výrobek poškozen.

Opravy
Pokud je poškozena vzduchová komora, použijte dodanou záplatu pro opravu.
1. Vypusťte z produktu všechen vzduch.
2. Poškozené místo očistěte a osušte.
3. Přiložte dodávanou záplatu a vyhlaďte všechny bubliny.

BRUKERVEILEDNING

LES DISSE INSTRUKSJONENE NØYE FØR DU BRUKER DETTE PRODUKTET.
ADVARSEL
- Bare for privat bruk.
- Kun for utendørs bruk.
- Barn kan drukne i svært små mengder vann. Tøm ut vannet når produktet ikke er i bruk. Ikke monter bassenget over betong, asfalt eller andre harde underlag.
- Plasser produktet på en jevn overflate minst 2m fra strukturer eller forhindringer, som gjerde, garasje, hus, overhengende grener, klessnorer eller elektriske ledninger.
- Underlaget må klareres for alle objekter og avfall, inkludert steiner og greiner.
- Det anbefales at brukerens rygg vender mot solen under lek.
- Oppbevar monterings- og installasjonsinstruksjon for fremtidig referanse.
- Barn skal hele tiden være under oppsyn.
- For barn som er eldre enn 3 år.
- Monteringen må utføres av en voksen.

Rengjøring Og Vedlikehold
1. Bruk en fuktig klut til å tørke forsiktig over alle overflater etter bruk.
   Merk: Bruk aldri løsemidler eller andre kjemikalier som vil kunne skade produktet.
2. Lagres på et kjølig, ørt sted utenfor barns rekkevidde.
3. Undersøk produktet for skader I starten av hver sesong og med jevnlige mellomrom under bruk.

Reparasjon
Hvis et kammer er skadet, må du bruke den medfølgende lappen.
1. Tøm produktet fullstendig for vann.
2. Rengjør og tørk det skadde området.
3. Legg på reparasjonslappen som følger med og trykk ut eventuelle luftbobler.

OMISTAJAN OPAS

LUE NÄMÄ OHJEET HUOLELLISESTI ENNEN KUIN KÄYTÄT TUOTETTA.
VAROITUS
- Ainoastaan kotikäyttöön.
- Vain ulkokäyttöön.
- Lapsi voi hukkua erittäin pieneen määrään vettä. Tyhjennä tuote vedestä, kun sitä ei käytetä. Tuotetta ei saa asentaa betonille, asfaltille tai millekään muulle kovalle pinnalle.
- Aseta tuote tasaiselle alustalle vähintään 2 metrin päähän esineistä, rakennelmista tai esteistä, kuten aidasta, autotallista, talosta, yläpuolella roikkuvista puiden oksista, pyykkinaruista tai sähköjohdoista.
- Maaperä on tyhjennettävä kaikista esineitä ja roskista kivet ja risut mukaan lukien.
- On suositeltavaa leikkiä selkä aurinkoon päin.
- Säilytä kokoamis- ja asennusohjeet myöhempää käyttöä varten.
- Lapsia tulee aina valvoa.
- Tarkoitettu yli 3-vuotiaille lapsille.
- Vain aikuisten koottavaksi.

Puhdistus ja huolto
1. Käytön jälkeen puhdista kostealla kankaalla varovasti kaikki pinnat.
   Muistutus: Älä koskaan käytä liuottimia tai muita kemikaaleja, jotka voivat vahingoittaa tuotetta.
2. Varastoi viileään, kuivaan paikkaan lasten ulottumattomiin.
3. Tarkista tuote vaurioiden havaitsemiseksi kauden alussa sekä säännöllisin väliajoin käytön aikana.

Korjaus
Jos ilmakammio vaurioituu, käytä mukana toimitettua korjauspaikkaa.
1. Poista tuotteesta vesi täysin.
2. Puhdista ja kuivaa vahingoittunut alue.
3. Paikkaa toimitukseen kuuluvalla paikalla ja tasoita pois mahdolliset ilmakuplat.

ÄGARMANUAL

LÄS DESSA ANVISNINGAR NOGGRANT INNAN DU ANVÄNDER PRODUKTEN.
VARNING
- Endast för hemmabruk.
- Endast för utomhusbruk.
- Barn kan drunkna i en väldigt liten mängd vatten. Tappa ur vattnet när den inte används. Installera inte produkten ovanpå cement, asfalt eller andra hårda ytor.
- Placera produkten på en plan yta minst 2 meter från byggnation eller hinder såsom staket, garage, hus, överhängande grenar, tvättlinor eller elektriska ledningar.
- Alla föremål och skräp på marken måste tas bort, såsom stenar och kvistar.
- Vi rekommenderar att användarens rygg bör vara vänd mot solen vid lek.
- Bevara monterings- och installationsinstruktionerna för framtida behov.
- Barn måste hela tiden vara under uppsyn.
- För barn över 3 år.
- Måste monteras av en vuxen.

Rengöring och underhåll
1. Efter användning ska man använda en fuktig trasa för att rengöra alla ytor.
   Obs: Använd aldrig lösningsmedel eller andra kemikalier som kan skada produkten.
2. Förvara på en sval och torr plats utom räckhåll för barn.
3. Man ska i början av varje säsong och med jämna mellanrum under tiden produkten används kontrollera att den inte uppvisar några skador.

Reparation
Om ett luftutrymmer är skadat ska den medföljande lagningslappen användas.
1. Töm produkten fullständigt på vatten.
2. Rengör och torka det skadade området.
3. Applicera den medföljande lagningslappen och tryck ut alla luftbubblor.

PRÍRUČKA POUŽÍVATEĽA

PRED POUŽITÍM TOHTO VÝROBKU SI STAROSTLIVO PREČÍTAJTE TIETO POKYNY.
UPOZORNENIE
- Iba na domáce použitie.
- Iba na použitie vonku.
- Deti sa môžu utopiť aj vo veľmi malom množstve vody. Pokiaľ výrobok nepoužívate, vypusťte vodu. Výrobok neinštalujte na betóne, asfalte ani iných tvrdých povrchoch.
- Výrobok umiestnite na rovný povrch, aspoň 2 m od akejkoľvek konštrukcie či prekážky ako sú ploty, garáž, dom, visiace vetvi, šnúry na bielizeň či elektrické vedenie.
- Pôdu je treba vyčistiť od všetkých predmetov a nečistôt vrátane kameňov a vetvičiek.
- Pri hre odporúčame, aby bol používateľ otočený k slnku chrbtom.
- Pokyny pre montáž a inštaláciu odložte pre budúce použitie.
- Deti musia byť stále pod dozorom.
- Pre deti staršie ako 3 rokov.
- Montáž musí urobiť dospelý.

Čistenie a Údržba
1. Po použití vlhkou handričkou jemne vyčistite celý povrch.
   Poznámka: Nikdy nepoužívajte roztoky alebo akékoľvek iné chemikálie, ktoré by výrobok mohli poškodiť.
2. Skladujte na chladnom, suchom mieste mimo dosahu detí.
3. Na začiatku každej sezóny a v pravidelných intervaloch počas používania výrobok skontrolujte, či nie je poškodený.

Oprava
V prípade poškodenia použite dodávanú záplatu.
1. Produkt úplne vypusťte.
2. Poškodenú oblasť vyčistite a osušte.
3. Aplikujte záplatu na opravu v balení a vyhlaďte všetky vzduchové bubliny.

INSTRUKCJA OBSŁUGI

PRZED UŻYCIEM PRODUKTU PRZECZYTAJ UWAŻNIE NINIEJSZE INSTRUKCJE.
OSTRZEŻENIE
- Wyłącznie do użytku domowego.
- Wyłącznie do użytku zewnętrznego.
- Dzieci mogą utonąć w bardzo małej ilości wody. Spuść wodę, jeśli produkt nie będzie używany. Nie ustawiaj produktu na betonie, asfalcie ani innych twardych powierzchniach.
- Umieść produkt na płaskiej powierzchni, w odległości co najmniej 2 m od wszelkich konstrukcji lub przeszkód, takich jak ogrodzenia, garaże, budynki, zwisające gałęzie, sznury na pranie czy kable elektryczne.
- Oczyść podłoże z wszelkich przedmiotów, kamieni, patyków itp.
- Zaleca się zabawę w pozycji tyłem do słońca.
- Zachowaj instrukcję montażu i ustawiania, aby móc z niej skorzystać w przyszłości.
- Dzieci muszą pozostawać pod nadzorem przez cały czas.
- Produkt przeznaczony dla dzieci powyżej 3 roku życia.
- Montaż tylko przez osoby dorosłe.

Czyszczenie i konserwacja
1. Po użyciu wanienki przetrzyj delikatnie wszystkie jej powierzchnie wilgotną szmatką.
   Uwaga: Nigdy nie używaj rozpuszczalników, ani innych środków chemicznych, które mogą uszkodzić produkt.
2. Przechowuj w chłodnym, suchym miejscu, z dala od zasięgu dzieci.
3. Na początku każdego sezonu sprawdź produkt, czy nie jest uszkodzony, a gdy używasz go, sprawdzaj go regularnie.

Naprawa
Jeśli komora powietrzna jest uszkodzona, użyj dołączonej łaty naprawczej.
1. Całkowicie opróżnij produkt.
2. Oczyść i wysusz miejsce uszkodzenia.
3. Naklej dołączoną łatę naprawczą i wygładź ją w celu usunięcia ewentualnych pęcherzyków powietrznych.

LIETOTĀJA ROKASGRĀMATA

PIRMS IZSTRĀDĀJUMA LIETOŠANAS RŪPĪGI IZLASIET ŠOS NORĀDĪJUMUS.
BRĪDINĀJUMS
- Izmantot tikai mājās.
- Tikai izmantošanai ārā.
- Bērni var noslīkt ļoti nelielā ūdens daudzumā. Kad neizmantojat, izlaidiet ūdeni. Neuzstādiet preci uz betona, asfalta vai kādas citas cietas virsmas.
- Novietojiet preci uz līdzenas virsmas vismaz 2 m attālumā no kādas ēkas vai šķēršļiem, kā žogs, garāža, māja, pāri karājošies zari, veļas auklas vai elektriskie vadi.
- Vietai jābūt līdzenai un tajā nedrīkst būt priekšmeti un atkritumu, tai skaitā akmeņi un zari.
- Iesakām spēlēšanās laikā lietotājam atrasties ar muguru pret sauli.
- Saglabājiet salikšanas un uzstādīšanas instrukcijas turpmākai atsaucei.
- CVisu laiku uzraugiet bērnus.
- Bērniem, kas vecāki par 3 gadiem.
- Uzstādīšanu jāveic pieaugušajiem.

Tīrīšana Un Apkope
1. Pēc lietošanas uzmanīgi noslaukiet ar mitru lupatiņu visas virsmas.
   Piezīme! Nedrīkst izmantot šķīdinātājus vai citas ķīmiskas vielas, kas var sabojāt izstrādājumu.
2. Glabājiet vēsā, sausā, bērniem nepieejamā vietā.
3. Katras sezonas sākumā un regulāri lietošanas laikā pārbaudiet izstrādājumu, vai tas nav bojāts.

Labošana
Ja ir bojāts kāds no nodalījumiem, izmantojiet pievienoto ielāpu.
1. Pilnībā izlaidiet ūdeni no izstrādājuma.
2. Notīriet un nožāvējiet bojāto vietu.
3. Uzlieciet komplektā iekļauto labošanas ielāpu un izlīdziniet gaisa burbuļus.

HASZNÁLATI UTASÍTÁS

A TERMÉK HASZNÁLATA ELŐTT OLVASSA EL FIGYELMESEN AZ UTASÍTÁSOKAT.
FIGYELMEZTETÉS
- Csak otthoni használatra.
- Csak szabadtéri használatra.
- A gyermekek akár a sekély vízbe is belefulladhatnak. Eressze le a vizet, ha nem használja a terméket. A terméket ne állítsa fel betonon, aszfalton vagy más kemény felületen.
- Terítse ki a terméket egy, a szerkezetektől és akadályoktól (pl. kerítés, garázs, ház, lógó ágak, szárítókötelek vagy elektromos vezetékek) legalább 2 m-re lévő vízszintes felületen.
- A talajnak minden tárgytól és törmeléktől (pl. kövek és ágak) mentesnek kell lennie.
- Játszáskor a felhasználó hátulja lehetőleg a nap felé nézzen.
- Őrizze meg az összeszerelési és telepítési útmutatót, hogy később is belenézhessen.
- A gyermekeknek folyamatos felügyelet alatt kell állniuk.
- 3 évnél idősebb gyermekek számára.
- Csak felnőtt szerelheti össze.

Tisztítás és karbantartás
1. A termék használata után egy nedves ruhával óvatos mozdulatokkal törölje tisztára az összes felületet.
   Figyelem: Sohasem használjon oldószereket vagy egyéb vegyszereket, amelyek a terméket megsérthetik.
2. A terméket száraz, hűvös helyen, gyermekek elől elzárva tárolja.
3. A terméket minden szezon elején, a használata során pedig rendszeresen ellenőrizze, hogy nincsenek-e rajta sérülések.

Javítás
Ha egy kamra megsérült, használja a mellékelt javítótapaszt.
1. Teljesen ürítse le a terméket.
2. Tisztítsa és szárítsa meg a sérült területet.
3. Ragassza fel a mellékelt javítótapaszt, és simítsa ki az esetleges légbuborékokat.

NAUDOTOJO INSTRUKCIJOS

PRIEŠ NAUDODAMI PRODUKTĄ ATIDŽIAI PERSKAITYKITE ŠIAS INSTRUKCIJAS.
ĮSPĖJIMAS
- Tik buitiniam naudojimui.
- Naudoti tik lauke.
- Vaikas gali nuskęsti ir nedideliame kiekyje vandens. Jei gaminio nenaudojate, išleiskite vandenį. Nemontuokite gaminio ant betono, asfalto arba bet kokio kieto paviršiaus.
- Padėkite gaminį ant lygaus paviršiaus mažiausiai 2 m atstumu nuo bet kokios struktūros arba kliūties, pvz.: tvoros, garažo, namo, medžių šakų, drabužių kabyklų arba elektros laidų.
- Reikia nuo žemės nurinkti visus daiktus ir lūženas, įskaitant akmenis ir šakeles.
- Rekomenduojama žaidžiant naudotojui nugarą atsukti į saulę.
- Išsaugokite surinkimo ir montavimo instrukcijas, kad galėtumėte pasižiūrėti ateityje.
- Žaidžiančius vaikus reikia visą laiką prižiūrėti.
- Vyresniems nei 3 metų vaikams.
- Gaminį turi surinkti tik suaugęs asmuo.

Valymas Ir Techninė Priežiūra
1. Pasinaudoję sausu audeklu švariai nuvalykite visą gaminio paviršių.
   Pastaba: Niekada nenaudokite valiklių arba kitų chemikalų, kurie gali pažeisti gaminį.
2. Laikykite gaminį šaltoje, sausoje vietoje ir kuo toliau nuo vaikų.
3. Kiekvieno naudojimo sezono pradžioje ir naudodami reguliariai patikrinkite, ar gaminys nepažeistas.

Remontas
Jei kamera pažeidžiama, naudokite pateiktąją defekto užtaisymo priemonę.
1. Visiškai išleiskite vandenį iš gaminio.
2. Nuvalykite ir nusausinkite pažeistą vietą.
3. Uždėkite defekto užtaisymo lopą ir išlyginkite susidariusias oro pūsles.

NAVODILA ZA UPORABO

PRED UPORABO IZDELKA SKRBNO PREBERITE TA NAVODILA.
OPOZORILO
- Samo za domačo uporabo.
- Samo za zunanjo uporabo.
- Otroci lahko utonejo že v zelo majhni količini vode. Kadar izdelka ne uporabljajte, ga izpraznite. Izdelka ne namestite na beton, asfalt ali katerokoli drugo trdo podlago.
- Izdelek postavite na ravno podlago najmanj 2 metra od vsakršnega objekta oz. ovire, kot so ograja, garaža, hiša, pod vejami, vrvmi za perilo ali električnimi kabli.
- Iz površine odstranite vse predmete in ostanke, vključno z morebitnimi kamni in poganjki.
- Med igro naj bo uporabnik obrnjen s hrbtom proti soncu.
- Navodila za sestavljanje in montažo shranite za kasnejšo uporabo.
- Otroke imejte vseskozi pod nadzorom.
- Za otroke, starejše od 3 let.
- Izdelek mora sestaviti odrasla oseba.

Čiščenje In Vzdrževanje
1. Po uporabi z vlažno krpo nežno očistite vse površine.
   Opomba: Nikoli ne uporabljajte topil ali drugih kemikalij, ki lahko izdelek poškodujejo.
2. Shranjujte v hladnem in suhem prostoru izven dosega otrok.
3. Izdelek pred vsako uporabo in redno med uporabo preglejte, če ni morda poškodovan.

Popravilo
Če je kakšen prekat poškodovan, uporabite priložen pribor za popravilo.
1. V celoti izpustite vodo iz izdelka.
2. Očistite in osušite poškodovan predel.
3. Nanesite priloženo krpico za popravilo in zgladite morebitne zračne mehurčke.

MANUALUL DEŢNĂTORULUI

VĂ RUGĂM SĂ CITIŢI CU ATENŢIE ACESTE INSTRUCŢIUNI ÎNAINTE DE A FOLOSI ACEST PRODUS.
AVERTISMENT
- Numai pentru uz casnic.
- Numai pentru uz extern.
- Copiii se pot înneca în cantități foarte mici de apă. Scurgeți apa când nu îl utilizați. Produsul nu trebuie instalat peste suprafețe de beton, asfalt sau orice altă suprafață dură.
- Puneți produsul pe o suprafață nivelată la cel puțin 2 m de orice structură sau obstrucție, cum ar fi un gard, garaj, casă, crengi care atârnă, sârme de rufe sau cabluri electrice.
- Terenul trebuie curățat de toate obiectele și reziduurile inclusiv pietre și crenguțe.
- Se recomandă ca utilizatorul să stea cu spatele la soare în timpul jocului.
- Păstraţi instrucţiunile de asamblare şi instalare pentru consultări viitoare.
- Copiii trebuie supravegheaţi în permanenţă.
- Pentru copiii cu vârste mai mari de 3 ani.
- Este necesară asamblarea de către adulţi.

Curăţare Şi Întreţinere
1. După utilizare, folosiţi o cârpă umedă pentru a curăţa uşor toate suprafeţele.
   Notă: Nu folosiţi niciodată solvenţi sau alte produse chimice care ar putea deteriora produsul.
2. Depozitaţi-l într-un loc uscat şi răcoros, departe de accesul copiilor.
3. Verificaţi produsul dacă nu este deteriorat la începutul fiecărui sezon şi la intervale regulate atunci când este folosit.

Reparaţii
Dacă este deteriorată o cameră, utilizaţi peticul de reparaţii furnizat.
1. Drenaţi complet produsul.
2. Curăţaţi şi uscaţi zona deteriorată.
3. Aplicaţi peticul de reparaţii furnizat şi scoateţi bulele de aer.

KULLANIM KILAVUZU

BU ÜRÜNÜ KULLANMADAN ÖNCE LÜTFEN BU TALİMATLARI DİKKATLE OKUYUN.
UYARI
- Sadece evde kullanım içindir.
- Sadece dış mekanda kullanım içindir.
- Çocuklar az miktarda suda bile boğulabilirler. Ürünün kullanımda olmadığı zamanlarda suyu boşaltın. Ürünü beton, asfalt veya diğer bir sert yüzey üzerine kurmayın
- Ürünü çit, garaj, ev, ağaç dalları, çamaşır ipleri veya elektrik kabloları gibi herhangi bir yapı veya engelden en az 2m uzaklıkta olmak kaydıyla, düz bir yüzey üzerine yerleştirin.
- Zemin taşlar ve dal parçaları dahil olmak üzere, tüm nesne ve kalıntılardan arındırılmalıdır.
- Oyun sırasında kullanıcının sırtını güneşe dönmesi önerilir.
- Montaj ve kurulum talimatlarını gelecekte başvurmak üzere saklayın.
- Çocuklar daima denetlenmelidir.
- 3 yaşından büyük çocuklar içindir.
- Yetişkinlerin montaj etmesi gerekmektedir.

Temizlik Ve Bakım
1. Kullandıktan sonra, nemli bir bezle tüm yüzeyleri hafifçe silin.
   Not: Asla ürüne zarar verebilecek çözeltiler veya diğer kimyasalları kullanmayın.
2. Serin, kuru bir yerde çocukların ulaşamayacağı şekilde saklayın.
3. Her mevsimin başlangıcında ve kullanım sırasında düzenli aralıklarla üründe hasar olup olmadığını kontrol edin.

Onarım
Hava bölmelerinden birinin hasar görmesi halinde ürünle birlikte gelen tamir yamasını kullanın.
1. Ürünün havasını tamamen indirin.
2. Hasarlı bölgeyi temizleyip kurulayın.
3. Birlikte verilen onarım yamasını uygulayın ve hava kabarcıklarını düzleştirin.

РЪКОВОДСТВО ЗА СОБСТВЕН

ПРЕДИ ДА ИЗПОЛЗВАТЕ ТОЗИ ПРОДУКТ, ПРОЧЕТЕТЕ ВНИМАТЕЛНО НАСТОЯЩИТЕ ИНСТРУКЦИИ.
ВНИМАНИЕ
- За употреба само в домашни условия.
- Само за употреба на открито.
- Децата могат да се удавят в много малки количества вода. Източвайте водата, когато не е в употреба. Не монтирайте продукта върху бетон, асфалт или друга твърда повърхност.
- Поставете продукта на равна повърхност, на поне 2 метра от всяка структура или препятствие, като например ограда, гараж, къща, надвиснали клони, простори или електрически кабели.
- Земята, трябва да бъде изчистена от всички предмети и отпадъци, включително и от камъни и клонки.
- Препоръчва се на потребителя, да бъде обърнат с гръб към слънцето по време на игра.
- Запазете инструкциите за сглобяване и монтаж за бъдеща справка.
- Децата трябва да бъдат под надзор по всяко време.
- За деца над 3 годишна възраст.
- Монтажът трябва да се извърши от възрастно лице.

Почистване И Съхранение
1. След употреба, внимателно почистете всички повърхности с помощта на влажна кърпа.
   Забележка: Никога не използвайте разтворители или други химически средства, които могат да повредят продукта.
2. Съхранявайте на хладно и сухо място, извън достъпа на деца.
3. Проверявайте продукта за повреда в началото на всеки сезон и периодично по време на употребата му.

Поправка
Ако камерата е повредена, използвате предоставената кръпка за ремонт.
1. Напълно източете продукта.
2. Почистете и подсушете повредената зона.
3. Поставете доставения стикер за ремонт и изгладете всички въздушни мехурчета.

KORISNIČKI PRIRUČNIK

PRIJE KORIŠTENJA OVOG PROIZVODA, PAŽLJIVO PROČITAJTE OVE UPUTE.
UPOZORENJE
- Samo za uporabu u domu.
- Samo za vanjsku uporabu.
- Djeca se mogu utopiti u bazenu kada je razina vode niska. Ispustite vodu iz bazena kada ga ne upotrebljavate. Ne postavljajte proizvod na površinu od betona, asfalta ili bilo kakvu drugu grubu podlogu.
- Postavite proizvod na ravnu površinu na udaljenosti od barem 2 m od građevine ili prepreke kao što su ograda, garaža, kuća, preduge i preniske grane, sušila ili električne žice.
- Prostor se mora očistiti od svih predmeta i krutih ostataka poput kamenja i grančica.
- Tijekom igranja preporučuje se da djeca budu okrenuta leđima prema suncu
- Sačuvajte priručnik za uporabu i spajanje sastavnih dijelova za buduću uporabu.
- Djeca moraju biti pod stalnim nadzorom.
- Za djecu stariju od 3 godina.
- Proizvod moraju sastaviti odrasle osobe.

Čišćenje I Skladištenje
1. Nakon korištenja, pomoću vlažne krpe lagano očistite površine.
   Napomena: Nikad ne koristite otapala ni druge kemikalije koje mogu oštetiti proizvod.
2. Spremite na hladno, suho mjesto, izvan dosega djeci.
3. Početkom svake sezone, kao i inače u redovitim razmacima, provjerite ima li proizvod oštećenja.

Popravljanje
Upotrijebite priloženu zakrpu kako biste popravili oštećenu komoricu.
1. Ispustite u potpunosti vodu iz proizvoda.
2. Očistite i osušite oštećenu površinu.
3. Postavite priloženu zakrpu i lagano istisnite preostale mjehuriće zraka.

KORISNIČKO UPUTSTVO

MOLIMO PAŽLJIVO PROČITAJTE SLEDEĆA UPUTSTVA PRE KORIŠĆENJA OVOG PROIZVODA.
UPOZORENJE
- Samo za kućnu upotrebu.
- Samo za vanjsku upotrebu.
- Deca se mogu udaviti u vrlo maloj količini vode. Ispustite vodu kada nije u upotrebi. Ne postavljajte bazen na beton, asfalt ili bilo koju drugu tvrdu površinu.
- Postavite proizvod na ravnu površinu najmanje 2m od bilo kakve konstrukcije ili prepreke kao što su ograda, garaža, kuća, grane, žice za veš ili električni kablovi.
- Tlo mora biti očišćeno od svih predmeta i trunja uključujući kamenje i granje.
- Preporučujemo okretanje leđa suncu prilikom igranja.
- Sačuvajte uputstva za sklapanje i postavljanje jer vam mogu zatrebati u budućnosti.
- Deca treba da budu pod nadzorom sve vreme.
- Za decu stariju od 3 godina.
- Neophodna odrasla osoba za montažu.

Čišćenje I Održavanje
1. Posle korišćenja, uzmite vlažnu tkaninu i nežno očistite sve površine.
   Napomena: Nemojte koristiti rastvarače ili bilo kakve druge hemikalije koje mogu da oštete proizvod.
2. Čuvajte na hladnom, suvom mestu i van domašaja dece.
3. Proverite da li ima oštećenja na proizvodu na početku svake sezone I nakon regularnih intervala tokom upotrebe.

Popravka
Ako je komora oštećena, upotrebite priloženu zakrpu za popravke.
1. U potpunosti isušite proizvod.
2. Očistite i osušite oštećeni deo.
3. Nanesite priloženu zakrpu za popravke i izgladite vazdušne balončiće.

KASUTUSJUHEND

LOE SEE KASTUSJUHEND HOOLIKALT ENNE TOODE KASUTAMIST.
HOIATUS
- Ainult koduseks kasutamiseks.
- Ainult väljas kasutamiseks.
- Laps võib uppuda väga madalasse vette. Kui bassein ei ole kasutusel, siis laske sellest vesi välja. Ärge paigaldage toodet betoonile, asfaldile ega muule kõvale pinnale.
- Paigutage see horisontaalsele pinnale, mis on vähemalt 2m kaugusel igasugustest ehitistest ja takistustest, nt piire, garaaž, maja, madalale ulatuvad oksad, pesunöörid ja elektrijuhtmed.
- Maapind tuleb puhastada kõikidest esemetest ja prahist, kaasa arvatud kivid ning väikesed oksad.
- Mängimise ajal on soovitatav keerata tagaosa päikese suunas.
- VHoidke kokkupaneku ja paigalduse juhised edasiseks kasutamiseks alles.
- Lapsi tuleb pidevalt hoida järelevalve all.
- Sobib lastele alates 3. eluaastast.
- Nõutav on kokkupanek täiskasvanu poolt.

Puhastamine Ja Hooldamine
1. Pärast kasutamist puhastage kergelt kõik pinnad niiske lapiga.
   Märkus: Ära kasuta lahusteid ning muid aktiivseid kemikaale, mis võivad toodet kahjustada.
2. Hoia toodet kuivas jahedas ja lastele kättesaamatus kohas.
3. Hooaja saabudes kontrolli toode enne kasutuselevõtmist. Samuti kontrolli toodet ka kogu kasutamisaja vältel.

Remontimine
Kui kamber on vigastatud, kasutage remondilappi.
1. Laske bassein täielikult tühjaks.
2. Puhastage ja kuivatage vigastatud koht.
3. Pange komplektis olev lapp vigastatud kohale ja suruge õhumullid selle alt välja.

دليل المالك

يرجى قراءة هذه التعليمات بعناية قبل استخدام هذا المنتج.
تحذير
- للاستخدام المنزلي فقط.
- للاستخدام الخارجي فقط.
- قد يتعرض الأطفال للغرق في كمية ضئيلة من المياه. قم بتصريف المياه في حالة عدم استخدامها. لا تقم بتركيب المنتج على سطح خرساني، أو أسفلتي أو أي سطح صلب آخر.
- ضع المنتج على سطح لا يقل مستواه عن 2 متر من أي منشأة أو حاجز مثل السور أو الجراج أو المنزل أو الأغصان المعلقة أو حبال الغسيل أو الأسلاك الكهربية.
- يجب أن يتم تنظيف الأرض من جميع الأشياء والأنقاض بما في ذلك الأحجار والأغصان.
- يُنصح المستخدم بإدارة ظهره للشمس عند اللعب.
- احتفظ بتعليمات التجميع والتركيب للرجوع إليها مستقبلا.
- يجب مراقبة الأطفال في جميع الأوقات.
- بالنسبة للأطفال الأكبر من 3 أعوام.
- عملية التجميع لابد أن تتم من قبل الكبار.

التنظيف والصيانة
1. بعد الاستخدام، استخدم قطعة قماش مبللة لتنظيف جميع الأسطح.
   ملحوظة: لا تستخدم مطلقًا مذيبات أو أي كيماويات أخرى قد تضر بالمنتج.
2. يُخزَن في مكان جاف وبعيد عن متناول الأطفال.
3. افحص المنتج للكشف عن أي تلفيات قبل بداية كل موسم، وعلى فترات منتظمة أثناء الاستخدام.

التصليح
إذا تعرضت الغرفة للتلف، فيجب استخدام الرقعة لإصلاحها.
1. قم بتصريف المياه من المنتج تمامًا.
2. نظف منطقة الضرر وجففها.
3. استخدم رقعة التصليح وقم بتنعيمها وإخراج أي فقاعات هواء منها.

©2020 Bestway Inflatables & Material Corp.
All rights reserved/Tous droits réservés/Todos los derechos reservados/Alle Rechte vorbehalten/Tutti i diritti riservati
®™ Trademarks used in some countries under license to/
Marques ®™ utilisées dans certains pays sous la licence de/
Marcas comerciales ®™ utilizadas en algunos países bajo la licencia de/
®™ Die Warenzeichen werden in einigen Ländern verwendet unter Lizenz der/
®™ Marchi utilizzati in alcuni paesi concessi in licenza a
Bestway Inflatables & Material Corp., No.3065 Cao An Road, Shanghai, 201812, China.
Manufactured,distributed and represented in the European Union by/
Fabriqués, distribués et représentés dans l'Union Européenne par/Fabricado, distribuido y representado en la Unión Europea por/
Hergestellt, vertrieben und in der Europäischen Union vertreten von/Prodotto, distribuito e rappresentato nell'Unione Europea da
Bestway (Europe) S.r.l., Via Resistenza, 5, 20098 San Giuliano Milanese (Milano), Italy
Distributed in North America by/Distribués en Amérique du Nord par/Distribuido en Norteamérica por
Bestway (USA) Inc., 3411 E. Harbour Drive, Phoenix, Arizona 85034, United States of America
Tel: +86 21 69135588 (For U.S. and Canada)
Distributed in Latin America by/Distribué en Amérique latine par/Distribuido en Latinoamérica por/Distribuído na América Latina por
Bestway Central & South America Ltda, Salar Ascotan 1282, Parque Enea, Pudahuel, Santiago, Chile
Distributed in Australia & New Zealand by **Bestway Australia Pty Ltd, Unit 2/98-104 Carnarvon St Silverwater, NSW 2128, Australia**
Tel: Australia: (+61) 29 0371 388; New Zealand: 0800 142 101
Exported by/Exporté par/Exportado por/Exportiert von/Esportato da
Bestway (Hong Kong) International Ltd./Bestway Enterprise Company Limited
Suite 713, 7/Floor, East Wing, Tsim Sha Tsui Centre, 66 Mody Road, Kowloon, Hong Kong

www.bestwaycorp.com

303021244592